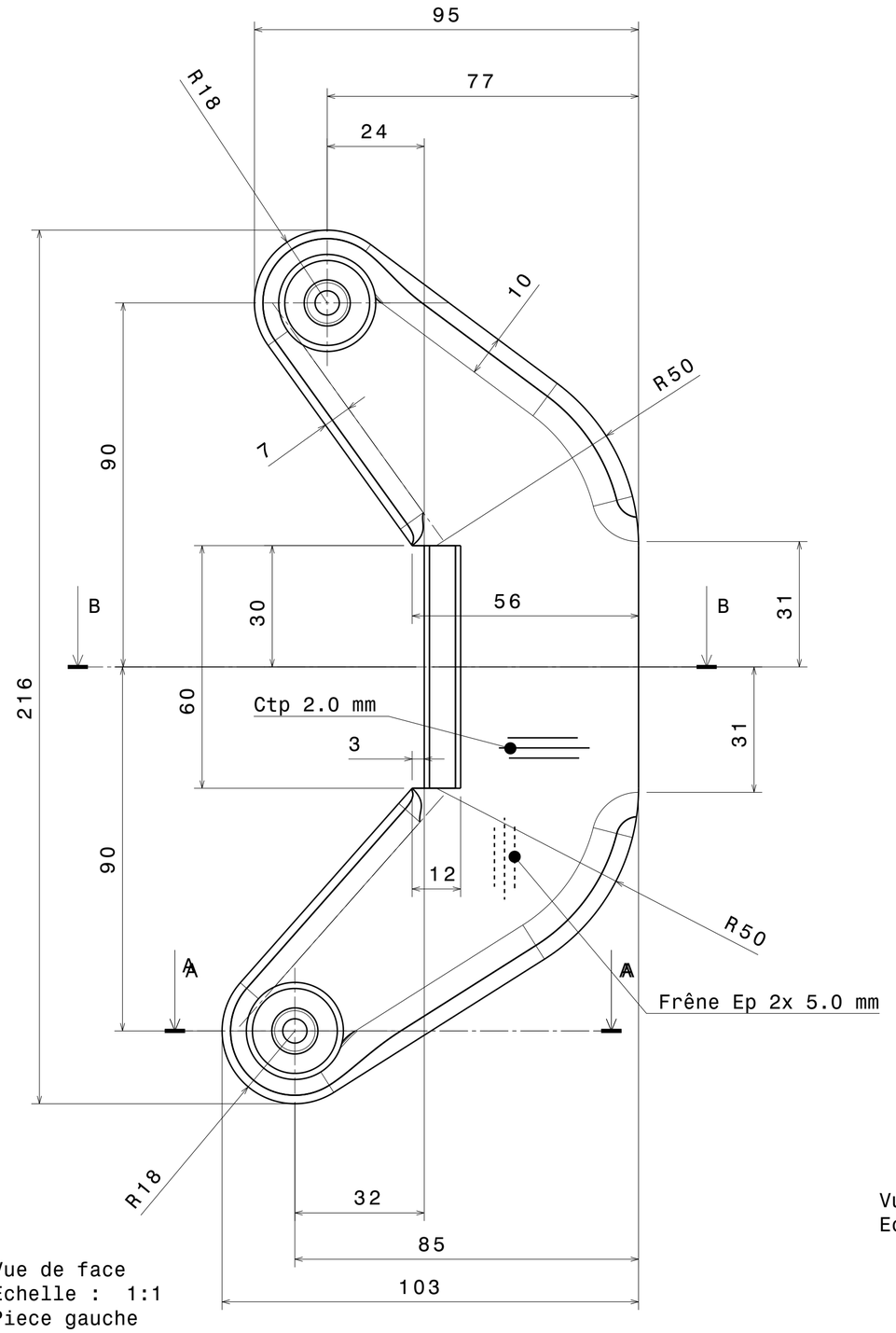


Vue de face
Echelle : 1:1
Piece gauche

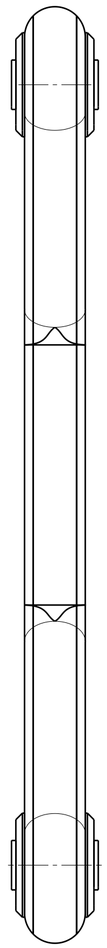

Vue de gauche
Echelle : 1:1

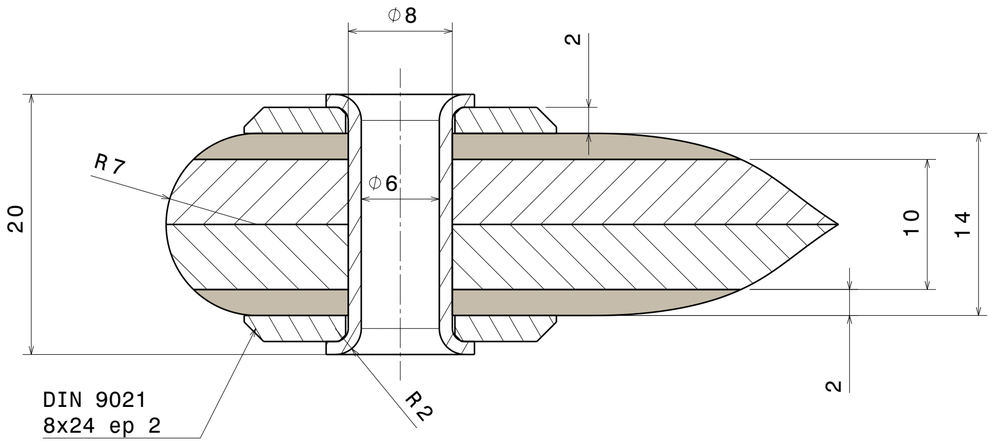


Coupe A-A[2]
Echelle : 3:1

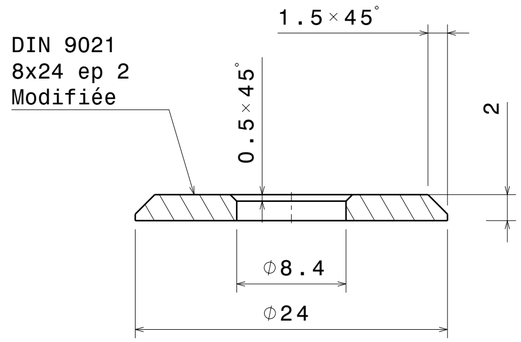


Coupe A-A
Echelle : 3:1

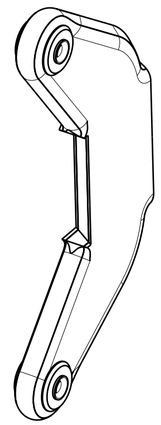

Vue isométrique
Echelle : 1:2
14.34-U04 droite

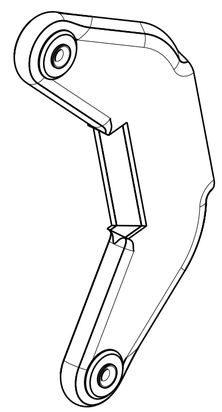

Vue isométrique
Echelle : 1:2
14.34-U04 gauche

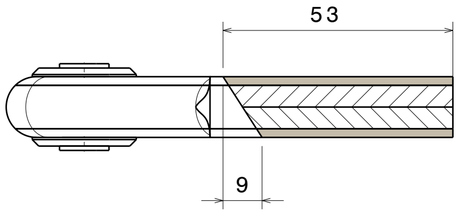


Coupe B-B
Echelle : 1:1
Piece gauche

| Werkstoff | Maßstab | | | | | |
|---|---|---|---|---|---|---|
| | 1:1 | Buch. | Änderung | Tag | Name | WLV |
| Tag | Name | Schulgleiter 38 | Ruderantriebshebel | | | Zeichnung Nr. 14.34-U04 |