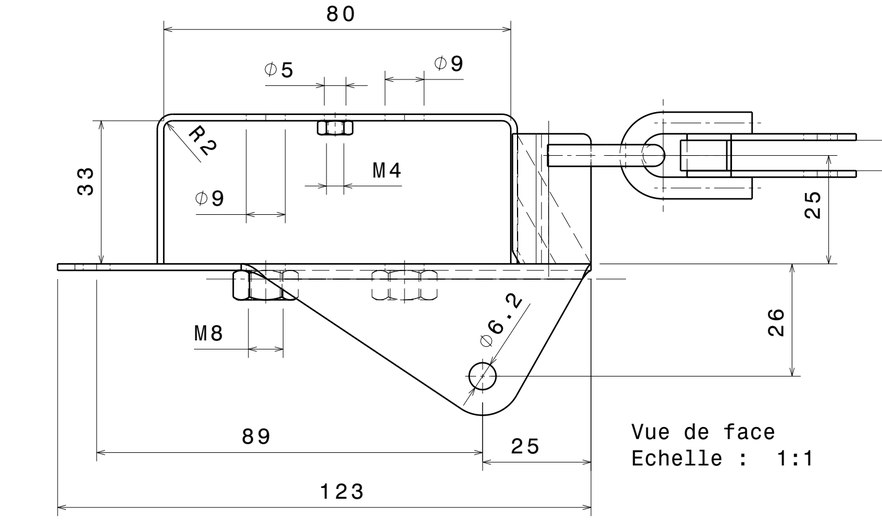

Vue de face
Echelle : 1:1

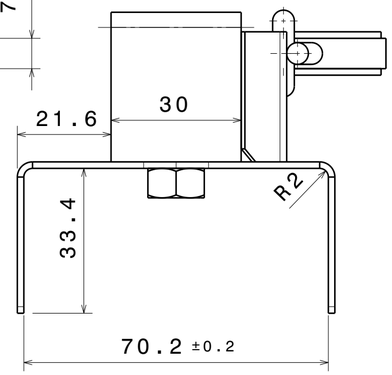

Vue de gauche
Echelle : 1:1

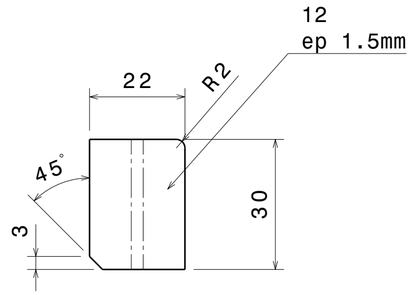

Vue dépliée
Echelle : 1:1

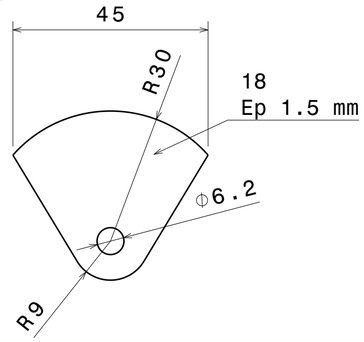

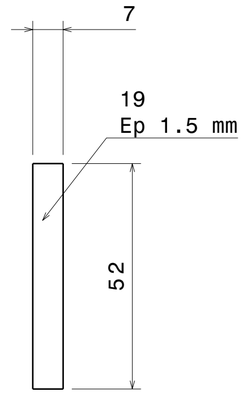

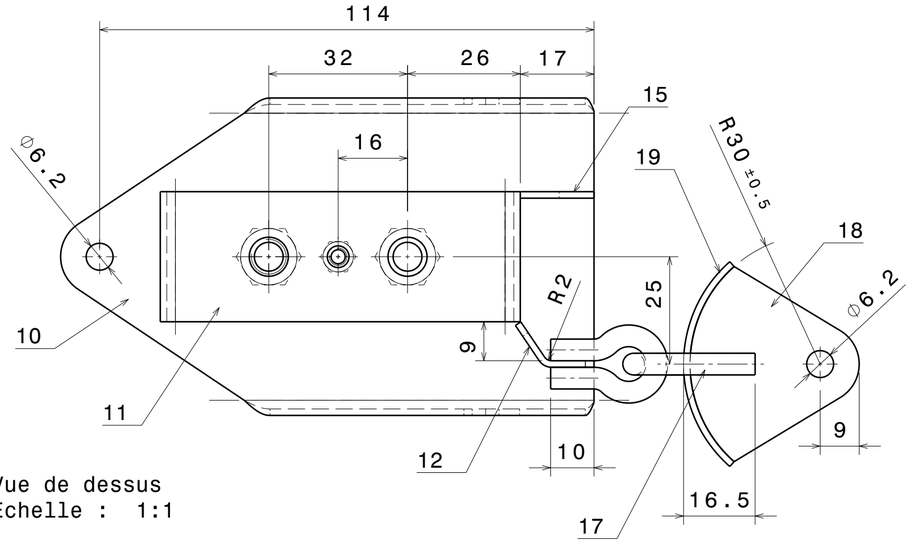

Vue de dessus
Echelle : 1:1

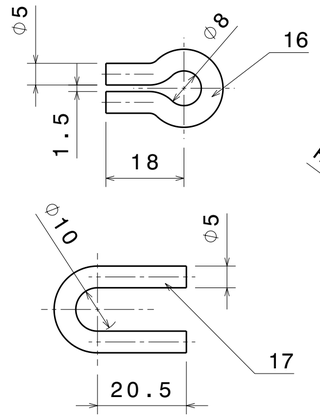

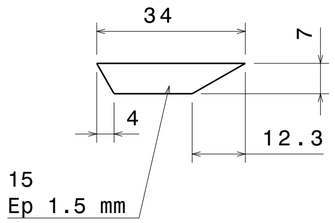

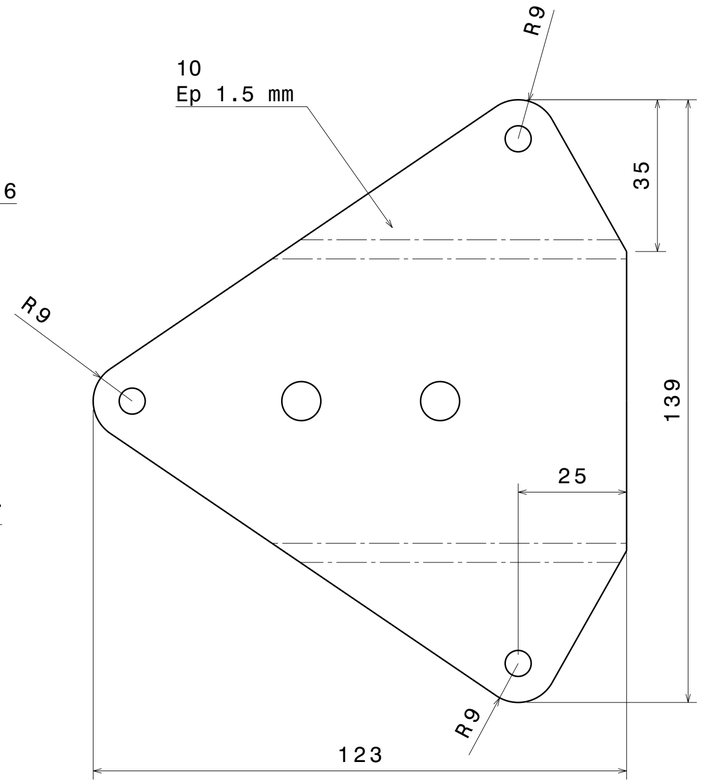

Vue dépliée
Echelle : 1:1

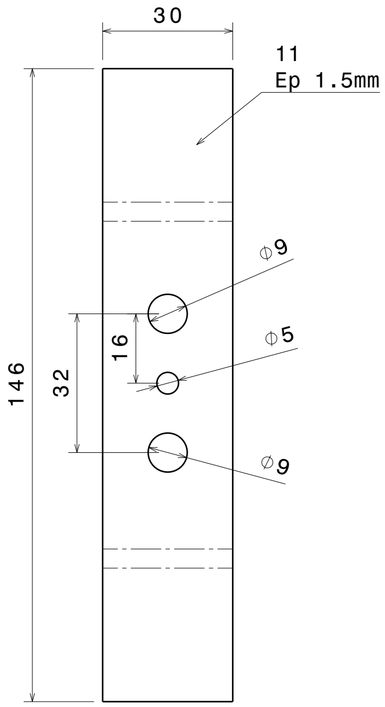

Vue dépliée
Echelle : 1:1

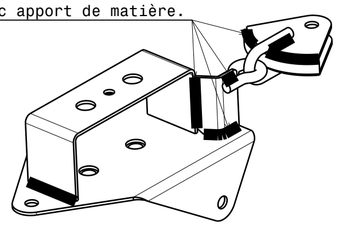

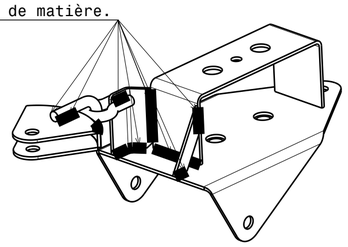

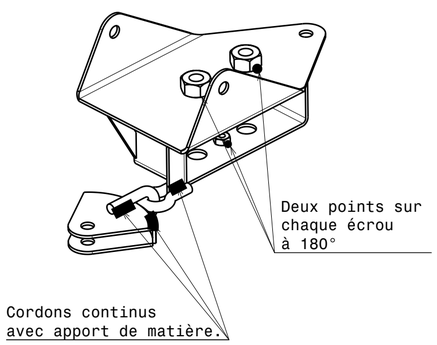

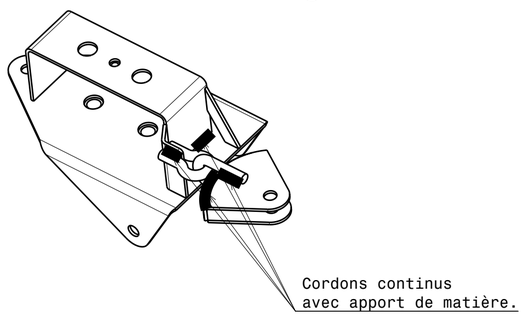

Werkstoff	Maßstab					WLV
		Buch.	Änderung	Tag	Name	
Tag	Name	Schulgleiter 38				Zeichnung Nr. 14.11-U03