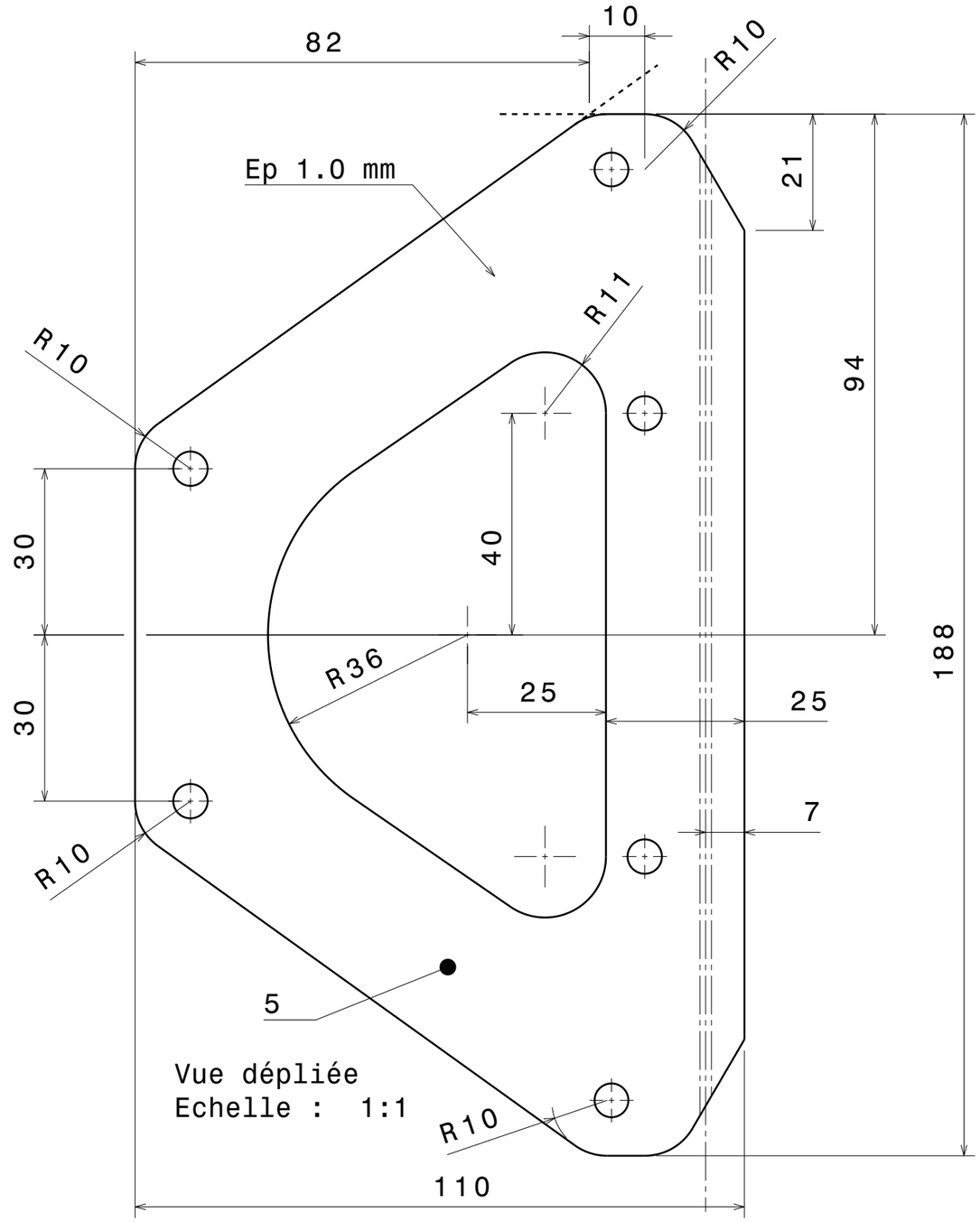

Vue dépliée
Echelle : 1:1

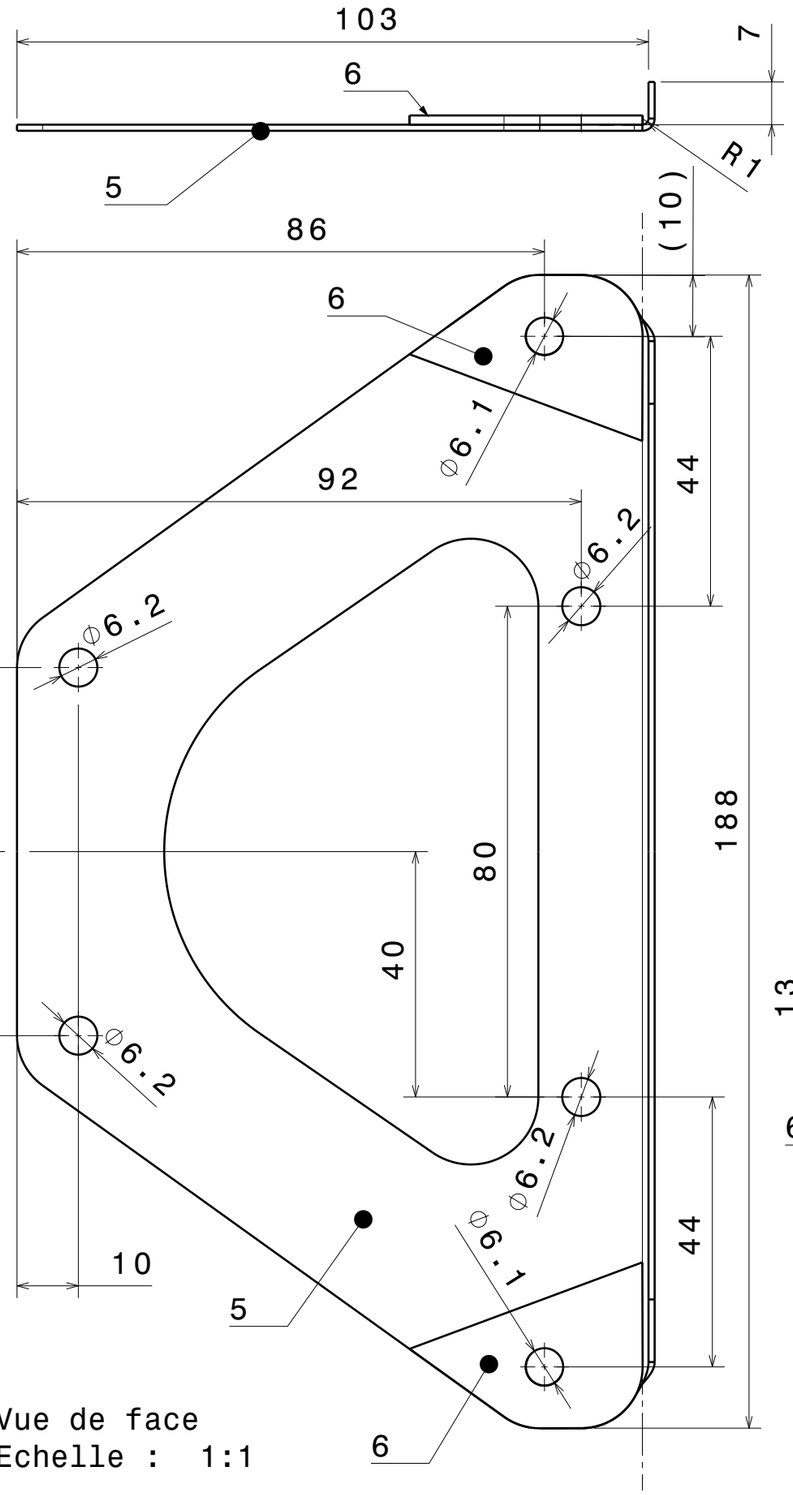

Vue de face
Echelle : 1:1

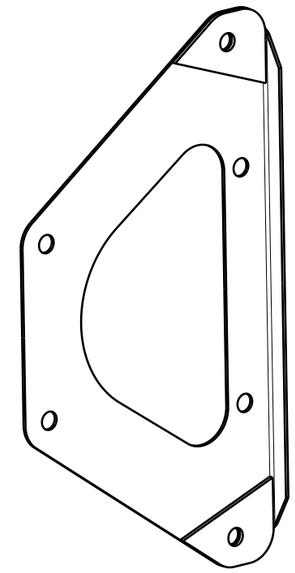

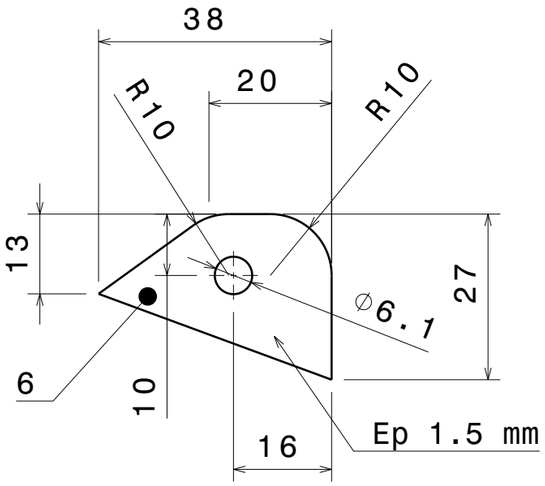

Vue de face
Echelle : 1:1

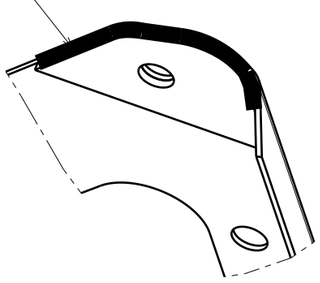

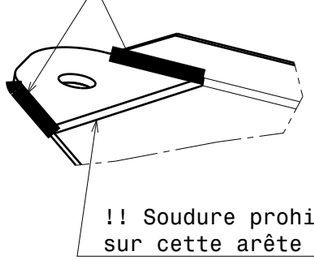

Werkstoff		Maßstab					WLV
		1:1					
	Tag	Name	Buch.	Anderung	Tag	Name	Zeichnung Nr.
			Schulgleiter 38	Außenverspannungsanschluß			14.51-U02