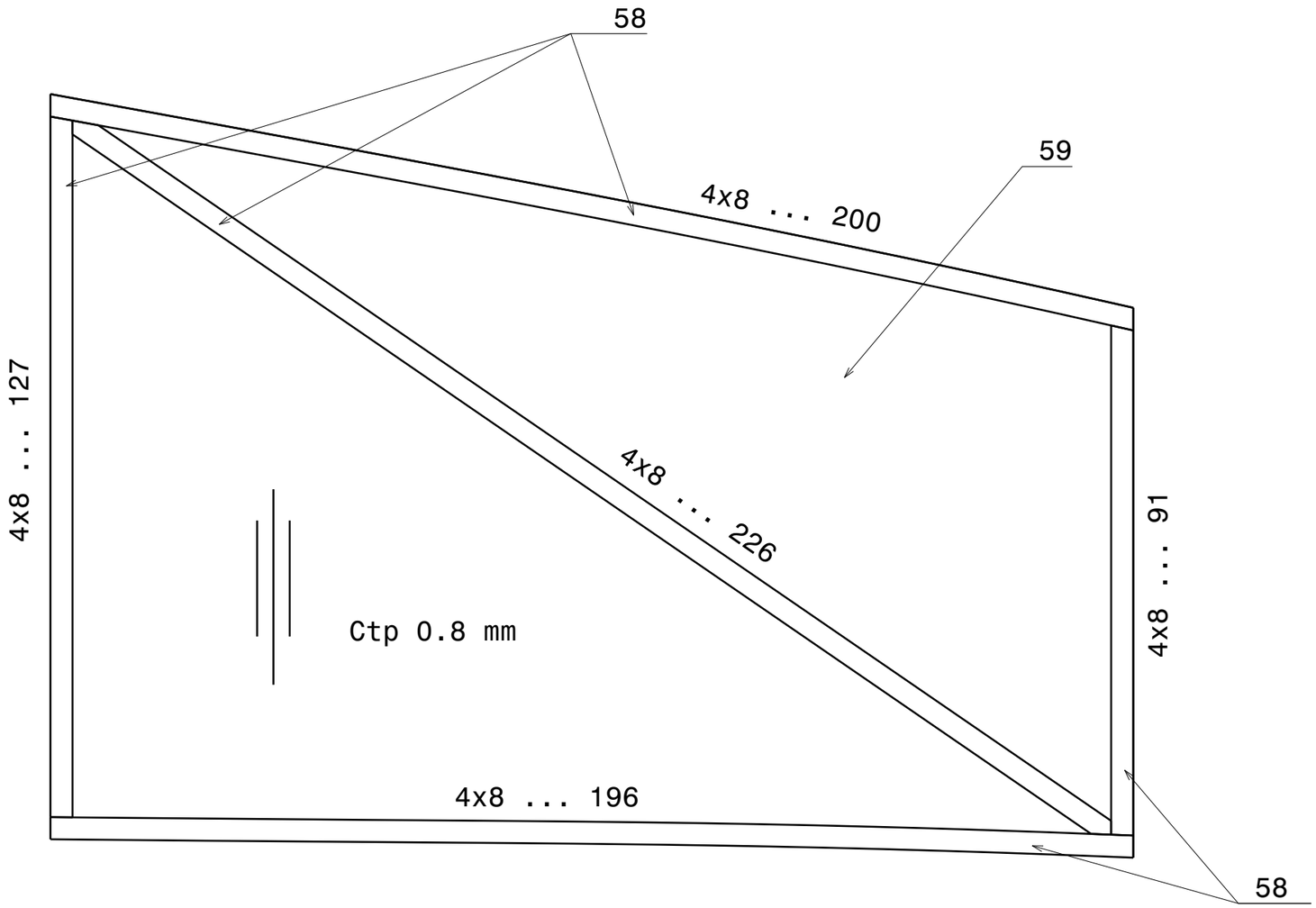

Vue de face
Echelle : 1:1

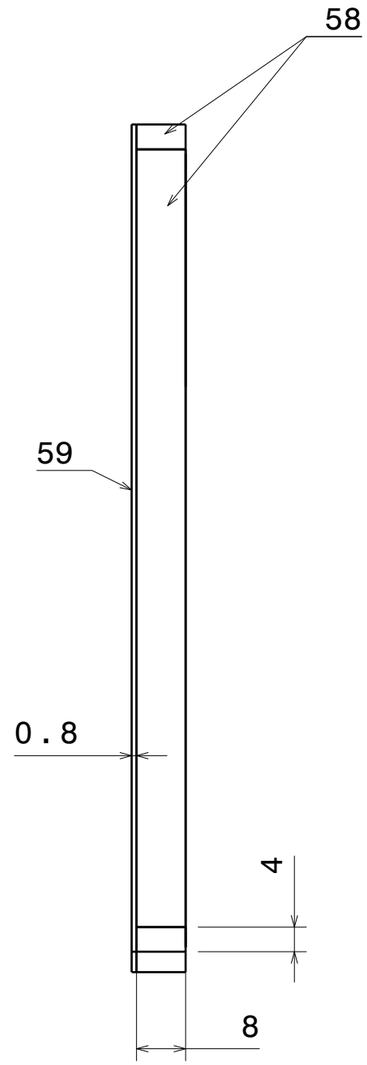

Vue de gauche
Echelle : 1:1

Hierzu Profilaufmaße Zeichnung 14.51-T1

Werkstoff		Maßstab						WLV
			Buch.	Änderung		Tag	Name	
	Tag	Name	Schulgleiter 38		Zwischenrippe			Zeichnung Nr. 14.51-U14